VENTILADORES PARA COZINHAS

CHP LINE

CHP LINE

Ventilador tipo PLUG de alto rendimento, concebido para aplicação em cozinhas industriais, onde as condições de trabalho são extremamente exigentes.

VANTAGENS:

- Dimensões compactas;
- Excelente acabamento;
- Aspiração em linha
- Painéis de revestimento duplo com isolamento de 50mm;
- Concebido para suportar temperaturas até 90ºC;

APLICAÇÃO

- Previsto para instalação em condutas;
- Extração de ar em cozinhas industriais;
- Outras aplicações industriais (fumos de soldadura, cabines de pintura, entre outros)

COMPOSIÇÃO / CONSTRUÇÃO

Envolvente:

- Painéis duplos em chapa de aço galvanizado, desmontáveis, fixos através de fechos rápidos, de fácil acesso para limpeza;
- Perfis em alumínio e cantos em polímero;
- Isolamento de 50mm.

Ventilador:

- Ventilador centrífugo, de simples aspiração, com turbina de pás recuadas equilibrada, estática e dinamicamente, fabricada em chapa de aço galvanizado lacado.
- Motor AC de 1 velocidade, variável, diretamente acoplado à turbina.

CARACTERÍSTICAS TÉCNICAS

Modelo	Voltagem (VOLT/HZ)	Potência do motor		Corrente (A)	Velocidade (d/d)	Caudal (m^3/h)
		HP	kW			
CHP-355	230/380/50	1/2	0,37	0,9	1400	3000
CHP-400	230/380/50	3/4	0,55	1,3	1400	4500
CHP-450	230/380/50	1,5	1,1	2,5	1400	6500
CHP-500	230/380/50	2	1,5	3,4	1400	8500
CHP-560	230/380/50	3	2,2	4,8	1400	10500
CHP-630	230/380/50	4	3	6,5	1400	12500

VENTILADORES PARA COZINHAS **CHP LINE**

DIMENSÕES (MM)

Modelo	A (mm)	B (mm)	C (mm)	Ø D (mm)	⊟ E (mm)	Peso (kG)
CHP-355	670	670	670	383	618	42
CHP-400	800	800	800	423	748	58
CHP-450	800	800	800	466	748	63
CHP-500	950	950	950	515	898	85
CHP-560	950	950	950	570	898	95
CHP-630	1100	1100	1100	635	1048	138

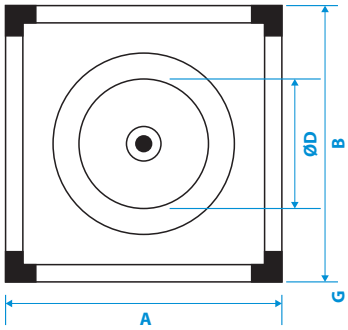

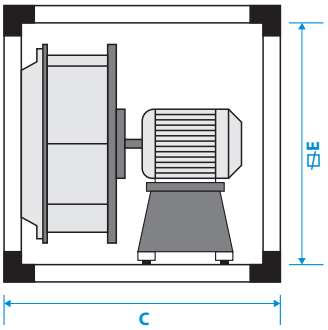

CURVAS CARACTERÍSTICAS

CHP-355

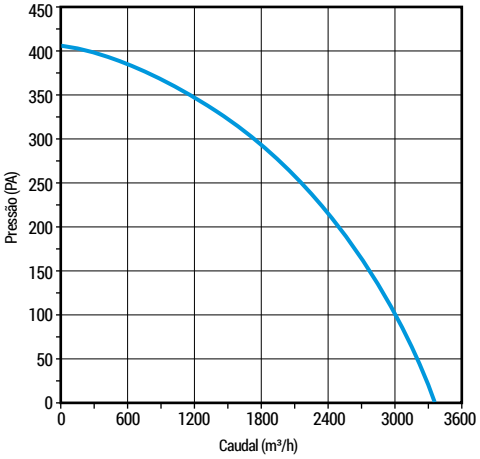

CHP-400

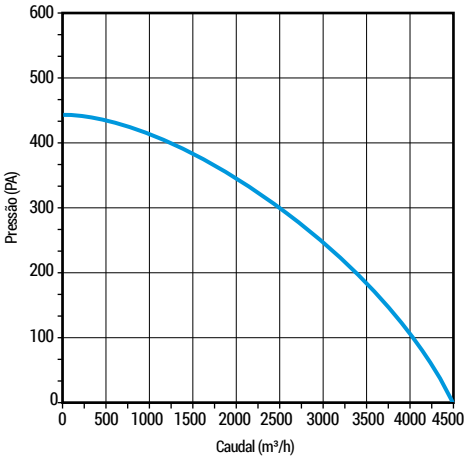

CHP-450

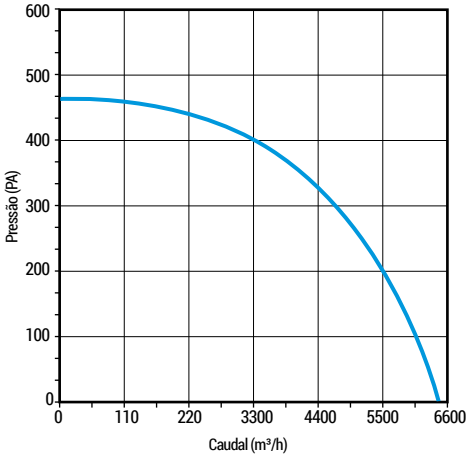

CHP-500

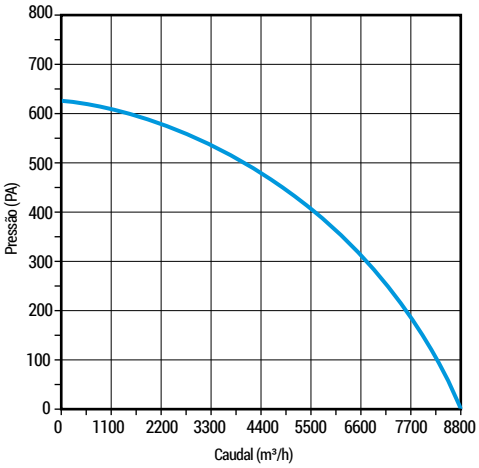

CHP-560

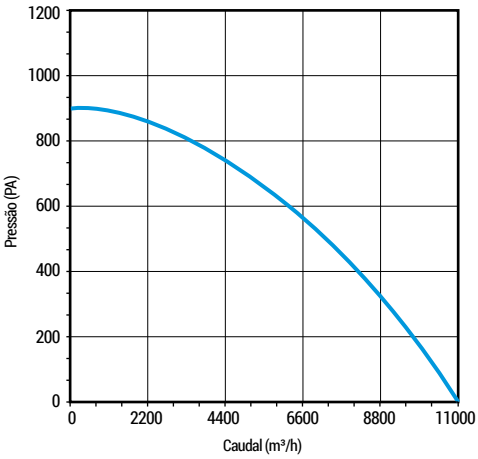

CHP-630

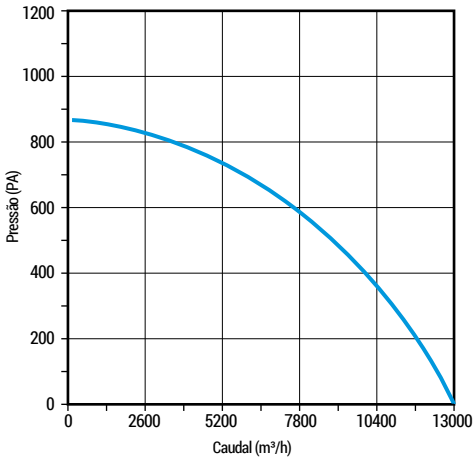

Ventilnorte

Ventilnorte — Ventilação e Técnicas Electromecânicas, Lda
Travessa da Ponte, 6 • Arm. 2 • Apart. 594 • 4435-403 Rio Tinto
Tel: 22 485 41 30 • Fax: 22 485 41 39 • Internet: www.ventilnorte.com • Email: ventilnorte@ventilnorte.pt
Delegação centro: Ventilnorte III, Lda • Zona Industrial dos Pousos, Lote 5 • Arm. 1 e 2 • Pousos • 2410-494 LEIRIA
Tel: 244 80 26 66 • Fax: 244 80 26 69 • Email: ventilnorte3@ventilnorte.pt